首振りジョイント

フレックスリンク FLK

ネジ径 G1/4、G1/2

UNIVERSAL

フレックスリンク FLK

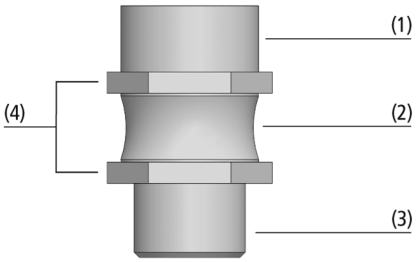

システムデザイン フレックスリンク FLK

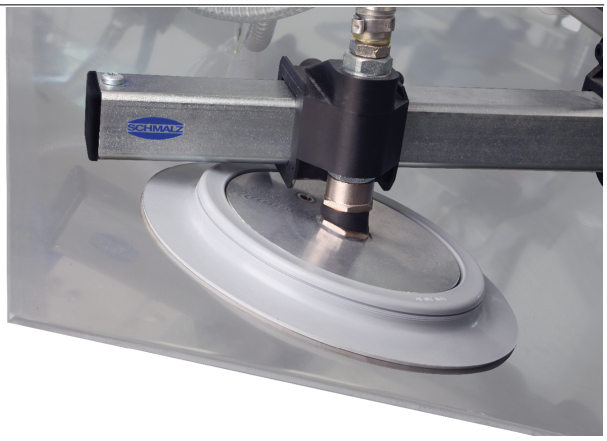

傾斜した薄板への適応を可能にするフレックスリンク FLK

業界特有のアプリケーションへの適合性

アプリケーション

- 傾斜面の吸着搬送
- 板金や木材など、持ち上げるとたわむ可能性のある大きなワークの搬送 (首振りジョイントによって偏荷重によるワーク落下を防止)
- スプリングプランジャーと併用して、ワーク表面の高低差を補正
- 胴体部分にゴムを使用し、自動的に元の状態に復元

デザイン

- 金属部分とゴム部分を加硫接着し、ゴムへのダメージとエアのリークを防止 (2)
- 過度な傾斜を制限
- ジョイント内を金属部品で補強
- 上部と下部に六角を設け、組み立てが容易 (4)
- 様々なネジタイプをラインアップ (1) (3)
- 最大傾斜角度: 12°

製品特徴

- 傾斜面の吸着搬送が可能になり、幅広いアプリケーションに対応
- 可動部にゴムを使用しているため、負荷がかからない時は自動的に元の状態に復元
- 真空パッドの近くに首振りポイントがあるため、傾斜面の吸着時に生じるパッドの偏荷重を軽減
- 金属部分とゴム部分が加硫接着されているため、頑丈かつ高い密閉性を実現

© J. Schmalz GmbH / 技術的な変更がある場合がございます / 上で生成された 13.01.2024

シュマルツに連絡してください。 Schmalz K.K / 〒224-0027 横浜市都筑区大棚町3001-7/ +81 45 565-5150 / schmalz@schmalz.co.jp

フレックスリンク FLK

ネジ径 G1/4、G1/2

発注コード フレックスリンク FLK

FLK	–	G1/2-IG	–	G1/2-AG	–	V
1		2		3		4

1 – 製品仕様

タイプ	種類
FLK	フレックスリンク

4 – オプション仕様

タイプ	種類
V	強化構造

2 – 装置側接続口

タイプ	種類
G1/4-AG	平行G1/4オネジ
G1/4-IG	平行G1/4メネジ
G1/2-AG	平行G1/2オネジ
G1/2-IG	平行G1/2メネジ

3 – 真空パッド接続口

タイプ	種類
M10x1.25-AG	M10x1.25オネジ
G1/4-AG	平行G1/4オネジ
G1/2-AG	平行G1/2オネジ

フレックスリンク FLK (首振りジョイント) はすぐに接続可能な製品として納品されます。

発注データ フレックスリンク FLK

型式*	製品コード
FLK G1/4-AG G1/4-AG	10.01.03.00152
FLK G1/4-IG M10x1.25-AG	10.01.03.00206
FLK G1/4-IG G1/4-AG	10.01.03.00178
FLK G1/2-AG G1/2-AG	10.01.03.00153
FLK G1/2-IG G1/2-AG	10.01.03.00175
FLK G1/2-IG G1/2-AG V	10.01.03.00207

*V = SPU-300とSPU-400の真空パッド用に強化されたフレックスリンク

テクニカルデータ フレックスリンク FLK

型式	垂直方向の負荷 (最大) [N]	曲げモーメント [Nm]	本体質量 [g]
FLK G1/4-AG G1/4-AG	750	10	30
FLK G1/4-IG M10x1.25-AG	500	8	26
FLK G1/4-IG G1/4-AG	750	10	30
FLK G1/2-AG G1/2-AG	3000	65	100
FLK G1/2-IG G1/2-AG	3000	50	100
FLK G1/2-IG G1/2-AG V	4500	65	190

シュマルツに連絡してください。 Schmalz K.K / 〒224-0027 横浜市都筑区大棚町3001-7/ +81 45 565-5150 / schmalz@schmalz.co.jp

フレックスリンク FLK

ネジ径 G1/4、G1/2

デザインデータ フレックスリンク FLK

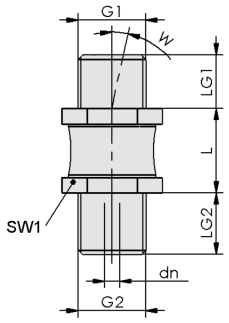

FLK AG-AG

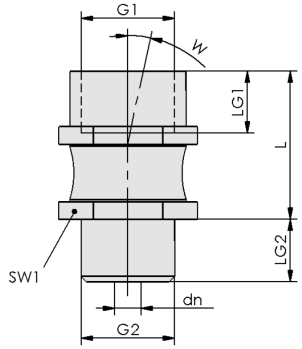

FLK IG-AG

シュマルツに連絡してください。 Schmalz K.K / 〒224-0027 横浜市都筑区大棚町3001-7/ +81 45 565-5150 / schmalz@schmalz.co.jp

フレックスリンク FLK

ネジ径 G1/4、G1/2

デザインデータ フレックスリンク FLK

型式	dn [mm]	G1	G2	L [mm]	LG1 [mm]	LG2 [mm]	SW1 [mm]	W [mm]
FLK G1/4-AG G1/4-AG	3.0	G1/4-M	G1/4"-M	16.5	10.5	12	17	12
FLK G1/4-IG M10x1.25-AG	2.8	G1/4-F	M10x1.25-M	32.0	10.5	8	17	12
FLK G1/4-IG G1/4-AG	3.0	G1/4-F	G1/4"-M	27.0	12.0	12	17	12
FLK G1/2-AG G1/2-AG	5.5	G1/2-M	G1/2-M	21.0	14.0	14	27	12
FLK G1/2-IG G1/2-AG	6.0	G1/2-F	G1/2-M	33.5	14.0	14	27	12
FLK G1/2-IG G1/2-AG V	6.0	G1/2-F	G1/2-M	53.0	14.0	14	36	8

シュマルツに連絡してください。 Schmalz K.K / 〒224-0027 横浜市都筑区大棚町3001-7/ +81 45 565-5150 / schmalz@schmalz.co.jp